NÁVOD K POUŽITÍ

Elektrický hydraulický zvedák 5 t s kompresorem a elektrický rázový utahovák 12 V

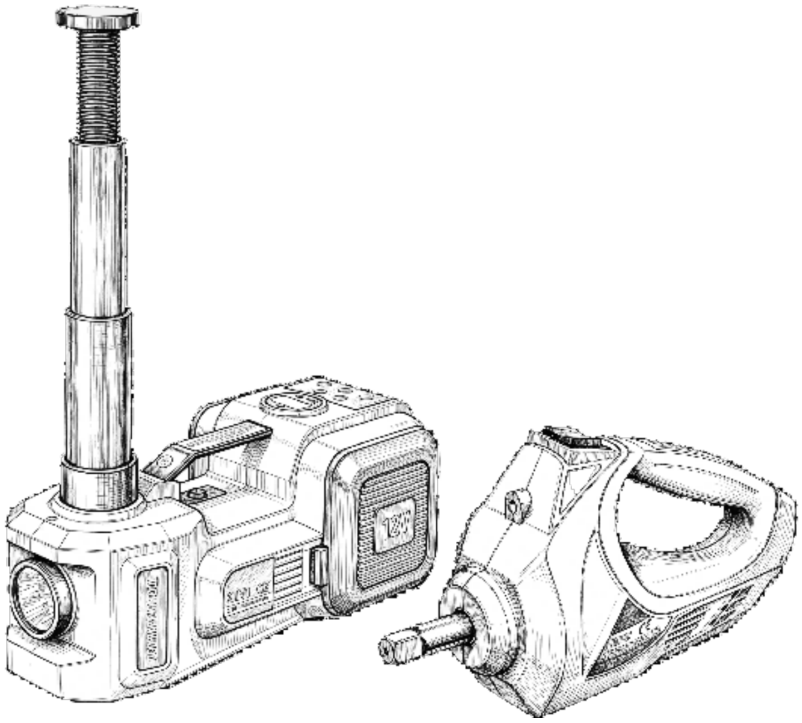

DŮLEŽITÉ: Před použitím výrobku si pečlivě přečtěte tento návod a uschovejte ho pro pozdější použití.

1. ELEKTRICKÝ ZVEDÁK – POPIS DÍLŮ

Obr. A – elektrický zvedák

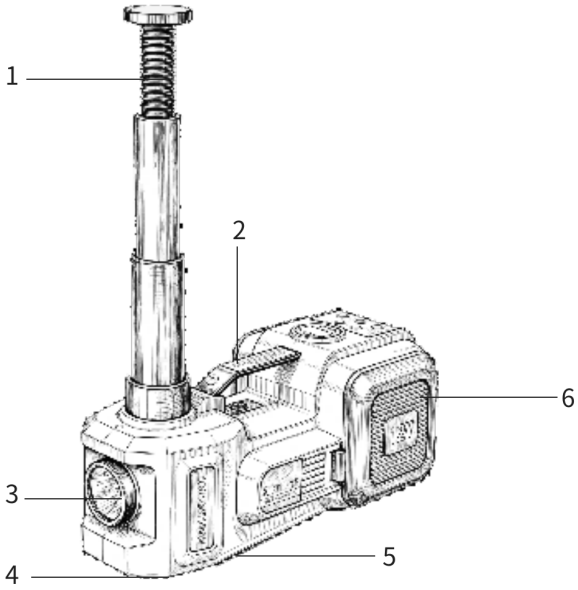

Č.	Název	Funkce
1	Zvedací tyč	Výsuvná zvedací tyč s hlavou
2	Rukojeť	Za ni zvedák přenášejte
3	LED světlo	Osvětlení při práci za tmy
4	Základna	Stabilní opora při zatížení
5	Podložka zvedáku	Tlumí otřesy, protiskluzová
6	Úložný box	Na uložení napájecího kabelu

⚠ **UPOZORNĚNÍ:** Obalový materiál není hračka! Děti si nesmí hrát s plastovými sáčky – hrozí udušení.

2. OVLÁDACÍ PANEL

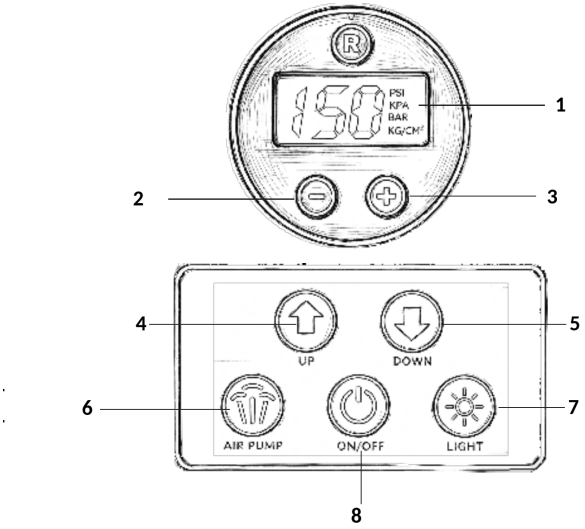

Č.	Tlačítko / prvek	Funkce
1	Displej	Zobrazuje tlak (PSI, kPa, BAR, kg/cm^2)
2	–	Snížení nastaveného tlaku
3	+	Zvýšení nastaveného tlaku
4	UP	Zvedání
5	DOWN	Spouštění
6	AIR PUMP	Spuštění huštění
7	LIGHT	LED světlo
8	ON/OFF	Hlavní vypínač

3. TECHNICKÉ PARAMETRY

Zvedák	
Napájení	DC 12 V
Jmenovitý příkon	180 W
Pracovní proud / pojistka	15 A / 15 A
Délka napájecího kabelu	4 m
Max. nosnost	5 t (vozidla do 5 t)
Rozsah zdvihu	155–450 mm
Rozměry	32 × 15 × 14,5 cm
Hmotnost zvedáku	4,85 kg
Provozní teplota	−15 až 60 °C

Kompresor	
Napájení	DC 12 V
Pracovní proud	10 A
Jmenovitý příkon	120 W
Max. tlak	150 PSI (10,3 bar)

Hodnoty jsou orientační. Výrobce si vyhrazuje právo na změnu parametrů bez předchozího upozornění.

4. POUŽITÍ ZVEDÁKU

1. Zaparkujte vozidlo na rovném a pevném povrchu a zatáhněte ruční brzdu. Zvedák nepoužívejte na měkkém ani nerovném podkladu.

2. Nastartujte vozidlo a zasuňte zástrčku napájecího kabelu do zásuvky zapalovače. Pokud zásuvka zapalovače nedává dostatečný proud, připojte zvedák přímo k autobaterii.

3. Umístěte zvedák pod zvedací bod vozidla (viz návod k vozidlu). Vytočením hlavy zvedací tyče ji přibližte co nejblíže k nosné části vozidla.

4. Zapněte hlavní vypínač ON/OFF a držte tlačítko **UP**, dokud nebude kolo zhruba 5 cm nad zemí.

5. Po výměně kola stiskněte tlačítko **DOWN** – zvedák začne rovnoměrně klesat.

6. Po použití uložte napájecí kabel, nářadí a příslušenství zpět na jejich místo.

⚠ Pod zvednuté vozidlo nikdy nelezte, dokud není podepřené stabilními podpěrami (stojánky). Zvedák slouží ke zvednutí, ne k podepření vozidla.

5. HUŠTĚNÍ PNEUMATIK

1. Postavte zvedák na vhodné místo, vytáhněte vzduchovou hadici a nasaďte vhodný nástavec.

2. Zapněte hlavní vypínač ON/OFF, tlačítky **+** a **–** nastavte požadovaný tlak a stiskněte **AIR PUMP**. Huštění začne.

3. Z výroby je nastaven tlak 2,5 bar. Po jeho dosažení se kompresor automaticky vypne.

4. Jednotky tlaku přepnete tlačítkem nad displejem.

5. Po použití uložte napájecí kabel a vzduchovou hadici zpět do úložného boxu.

6. ŘEŠENÍ PROBLÉMŮ – ZVEDÁK

Výrobek nefunguje

• Je zapnuté napájení vozidla? Není zástrčka napájecího kabelu uvolněná nebo odpojená?
• Je zvolený správný režim?
• Svítí kontrolka na zástrčce do zapalovače? Pokud ani po opětovném připojení nesvítí, zkontrolujte pojistku v zástrčce.

Nelze hustit

• Spustil se kompresor? Pokud ne, postupujte podle bodu „Výrobek nefunguje“.
• Je hadice správně připojená k ventilku pneumatiky?
• Není hadice poškozená a neuniká z ní vzduch?

Zvedací tyč nestoupá

• Spustil se motor? Pokud ne, postupujte podle bodu „Výrobek nefunguje“.
• Ujistěte se, že držíte tlačítko UP.
• Zkontrolujte, zda je okolní teplota v povoleném rozsahu. Při nízké teplotě zvedák nejprve zahřejte, aby hydraulický olej dosáhl provozní teploty.
• Po delší době nepoužívání může být špatné nasávání oleje. Držte tlačítko DOWN 15 sekund a zkuste to znovu.

Zvedací tyč neklesá

• Postupujte podle bodů „Výrobek nefunguje“ a „Nelze hustit“.
• Po delší době nepoužívání může být špatný zpětný tok oleje. Nejdříve držte 15 sekund tlačítko UP, pak stiskněte DOWN.
• Sejměte krytku pojistného ventilu a přiloženým imbusovým klíčem ventil povolte (proti směru hodinových ručiček asi o půl otáčky). Počkejte, až tyč klesne do výchozí polohy, a ventil znovu utáhněte.

Únik oleje

Pokud zjistíte únik nebo prosakování oleje, přestaňte výrobek ihned používat. Zjistěte, zda olej uniká z výrobku, nebo pochází z jiného zdroje. Pokud jde o vnější znečištění, můžete výrobek dál používat. V opačném případě, nebo když příčinu nedokážete určit, kontaktujte prodejce.

7. ELEKTRICKÝ RÁZOVÝ UTAHOVÁK

Obr. B – rázový utahovák

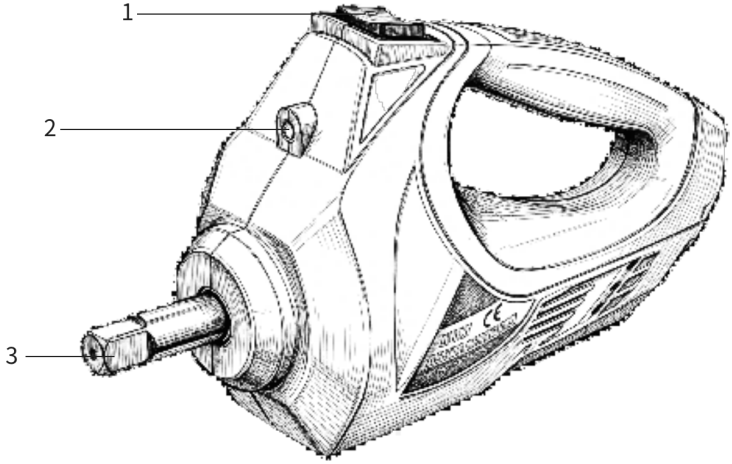

Č.	Název
1	Hlavní vypínač / přepínač směru
2	LED světlo
3	Unášeč (čtyřhran) pro oboustrannou hlavici

Technické parametry

Napájení	DC 12 V (zásuvka zapalovače nebo autobaterie)
Jmenovitý příkon	85 W
Pracovní proud	méně než 12 A
Hlavice	17/19 mm a 21/23 mm
Čtyřhran unášeče	12 mm (1/2")
Hmotnost (brutto)	2,84 kg

8. POUŽITÍ UTAHOVÁKU

Krok 1: Při výměně kola na cestě zapněte výstražná světla. Zaparkujte vozidlo na rovném povrchu (sklon max. 6°), zabrzděte a zajistěte kola klíny nebo jinými zábranami. Ujistěte se, že je vozidlo bezpečně zajištěné.

Krok 2: Když je měněné kolo nad zemí, připojte utahovák k napájení 12 V jedním ze dvou způsobů:

a) Zásuvka zapalovače: zástrčku zasuňte do zásuvky zapalovače ve vozidle (druhý konec kabelu do zdířky 5,5 mm v rukojeti utahováku). Jmenovitý proud pojistky zásuvky zapalovače musí být alespoň 12 A.

b) Přímo z autobaterie (doporučeno): pokud má pojistka zásuvky zapalovače méně než 12 A, připojte kabel s krokosvorkami k zástrčce. Červenou svorku připojte na kladný pól (+), černou na záporný pól (–) autobaterie. Pak zástrčku zasuňte do rukojeti utahováku. Motor vozidla by měl běžet.

Krok 3: Zvolte vhodnou hlavici a nasaďte ji na čtyřhran unášeče. Pak povolte nebo utáhněte šroub.

Krok 4: Přepínačem zvolte směr otáčení:
• symbol „←“ (nebo podle označení na nářadí) = povolování,
• symbol „→“ = utahování,
• symbol „●“ nebo střední poloha = stop.
Podržte palcem přepínač zvoleného směru. Po 1–2 cvaknutích palec uvolněte. Celý úkon trvá asi 2–3 sekundy.

Správný utahovací moment

Při montáži kol utáhněte matice a šrouby kol na utahovací moment předepsaný výrobcem vozidla. Po ujetí asi 60 km zastavte a všechny matice dotáhněte.

Rozsah použití

Utahovák je určen pouze k povolování a utahování matic a šroubů kol, k občasnému a přerušovanému použití. Lze ho používat jen ve vozidlech s výstupem 12 V – nepoužívejte ho v nákladních vozidlech s 24 V.

9. BEZPEČNOSTNÍ POKYNY – UTAHOVÁK

1. Před použitím si pečlivě přečtěte tento návod. Výrobce neodpovídá za škody způsobené nedodržením pokynů.
2. Výrobek svévolně nerozebírejte ani neopravujte – můžete ho poškodit a přijít o záruku.
3. Udržujte pracoviště čisté a dobře osvětlené. Nepořádek a šero vedou k úrazům.
4. Pokud je utahovák nebo jeho kabel viditelně poškozený, nepoužívejte ho.
5. Před čištěním nebo při jakékoli závadě utahovák nejprve odpojte ze zásuvky zapalovače.
6. Pro dostatečné napájení je nejlepší mít nastartovaný motor.
7. Aby se utahovák nespustil náhodně, ujistěte se, že je vypínač v poloze vypnuto.
8. Při práci udržujte vlasy, oblečení a rukavice mimo unášeč – hrozí namotání.
9. Utahovák ani kabely nesmí zvlhnout ani se namočit. Nepracujte za deště – roste riziko úrazu elektrickým proudem.
10. Nepoužívejte nářadí v hořlavém nebo výbušném prostředí.
11. Při napájení z autobaterie (12 V DC) dbejte na správnou polaritu, svorky nezaměňte.
12. Děti nesmí utahovák používat. Držte je mimo pracovní prostor.

POZOR

Při povolování a utahování matic netlačte na utahovák nadměrnou silou. Pokud matici nelze povolit a unášeč se přestane otáčet, ihned přestaňte. Pokračujte silnějším momentovým klíčem nebo ručním klíčem. Utahovákem matici neotáčejte ručně.
A. Utahovák není určen pro nepřetržitý provoz. Mezi dvěma po sobě jdoucími použitími nechte motor alespoň 10 minut odpočinout, aby se nepřehřál.
B. Přetěžování je přísně zakázáno. Nenechávejte nářadí běžet naprázdno na plné otáčky.
C. K čištění nepoužívejte louh, brusné prostředky ani rozpouštědla.
D. Zabraňte vniknutí oleje nebo maziva do plastového krytu – může poškodit plastové díly.
E. Vysloužilé elektrické nářadí zlikvidujte podle místních předpisů.

Výměna pojistky

1. Odšroubujte kovový hrot na přední straně zástrčky do zapalovače (proti směru hodinových ručiček).
2. Vyjměte spálenou pojistku a nahraďte ji novou se stejnými parametry.
3. Kovový hrot zašroubujte zpět (po směru hodinových ručiček).

Náhradní pojistka musí mít přesně stejné parametry jako původní. Proudovou hodnotu svévolně nezvyšujte ani nesnižujte a pojistku nenahrazujte jiným vodivým materiálem.

Řešení problémů – utahovák nelze spustit nebo nepovolí/neutáhne matici

Příčina	Řešení
Spálená pojistka v zástrčce do zapalovače	Vyměňte pojistku za novou
Zásuvka zapalovače nedává proud	Správně znovu připojte a zkontrolujte
Zvolen nesprávný směr otáčení	Zvolte správný směr
Příliš nízké napětí baterie	Dobijte nebo vyměňte baterii
Zaměněné póly při připojení	Připojte napájení se správnou polaritou

10. BEZPEČNOSTNÍ POKYNY – ZVEDÁK

• Před použitím si pečlivě přečtěte tento návod. Výrobek svévolně nerozebírejte ani neopravujte, abyste ho nepoškodili a nepřišli o záruku.
• Kryt je z plastu, který je křehký a opotřebovává se. Zacházejte s výrobkem opatrně, aby nespadl a nebyl vystaven nárazům. Přenášejte ho za rukojeť, nikdy za zvedací tyč.
• Před použitím na silnici zaparkujte vozidlo u okraje a umístěte výstražné trojúhelníky před i za vozidlo.
• Ověřte, že napájení odpovídá zásuvce vozidla DC 12 V / 15 A.
• Dbejte na rovinu a únosnost podkladu. Před zvedáním najděte nosný bod vozidla (viz návod k vozidlu).
• Nepřekračujte jmenovitou nosnost. Zvedák držte kolmo k vozidlu, nenaklánějte ho.
• Netahejte za napájecí kabel – hrozí poškození kabelu nebo zkrat.
• Nepoužívejte výrobek dlouho nepřetržitě. Když ho nepoužíváte, odpojte napájení.
• Obsluha musí být během provozu přítomna. Před odchodem výrobek vypněte.
• Chraňte výrobek před vodou a blátem a nepoužívejte ho v náročném prostředí.
• Nestříkejte na něj vodu ani ho neponořujte. Prach a nečistoty otřete hadříkem.
• Výrobek má přesný hydraulický systém. Zajistěte dobré větrání a vyhněte se vysokým teplotám i extrémnímu mrazu. Vhodná teplota okolí je −15 až 50 °C.
• Neoprávněné úpravy a nesprávné použití jsou zakázány.

Vlastnosti a použití

Tichý motor, rychlé a stabilní zvedání. Hydraulický samosvorný mechanismus a ochrana proti přetížení. Vhodné pro osobní automobily, SUV, MPV a užitková vozidla. Nemusí být vhodné pro sportovní vozy s velmi nízkým podvozkem a terénní vozidla s vysokým podvozkem.

11. OBSAH BALENÍ

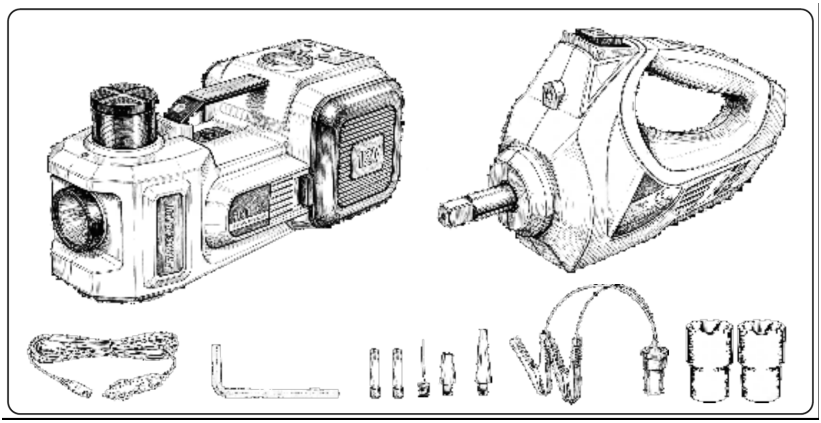

Otevřete balení a zkontrolujte jeho obsah. Pokud něco chybí, kontaktujte prodejce.

Zvedák: 1× multifunkční hydraulický zvedák, 1× návod, příslušenství: jehla na míče, nástavce na ventilky, napájecí kabel, 2 pojistky a malý imbusový klíč.

Utahovák: 1× elektrický rázový utahovák (s kabelem do zapalovače), 1× kabel s krokosvorkami na baterii, 3× pojistka 15 A, 2× oboustranná hlavice (17/19 mm, 21/23 mm).

12. ÚDRŽBA, SKLADOVÁNÍ A EKOLOGIE

Údržba: Sadu svévolně nerozebírejte ani neopravujte. V případě závady ji předejte k opravě prodejci.
1. K čištění nepoužívejte louh, brusné prostředky ani rozpouštědla. Zabraňte vniknutí oleje nebo maziva do plastového krytu.
2. Neupravujte konstrukci výrobku – může to způsobit bezpečnostní rizika.
3. Po každém použití udržujte nářadí čisté a suché.

Skladování: Skladujte při teplotě 0–70 °C a vlhkosti do 70 %. Při přepravě se vyhněte silným nárazům, aby se nepoškodily obvody a neuvolnily mechanické díly.

Ochrana životního prostředí: Dodržujte pravidla třídění odpadu. Vysloužilý výrobek nevyhazujte do komunálního odpadu, odevzdejte ho na sběrném místě elektroodpadu.